VMC - pneumatické svěráky
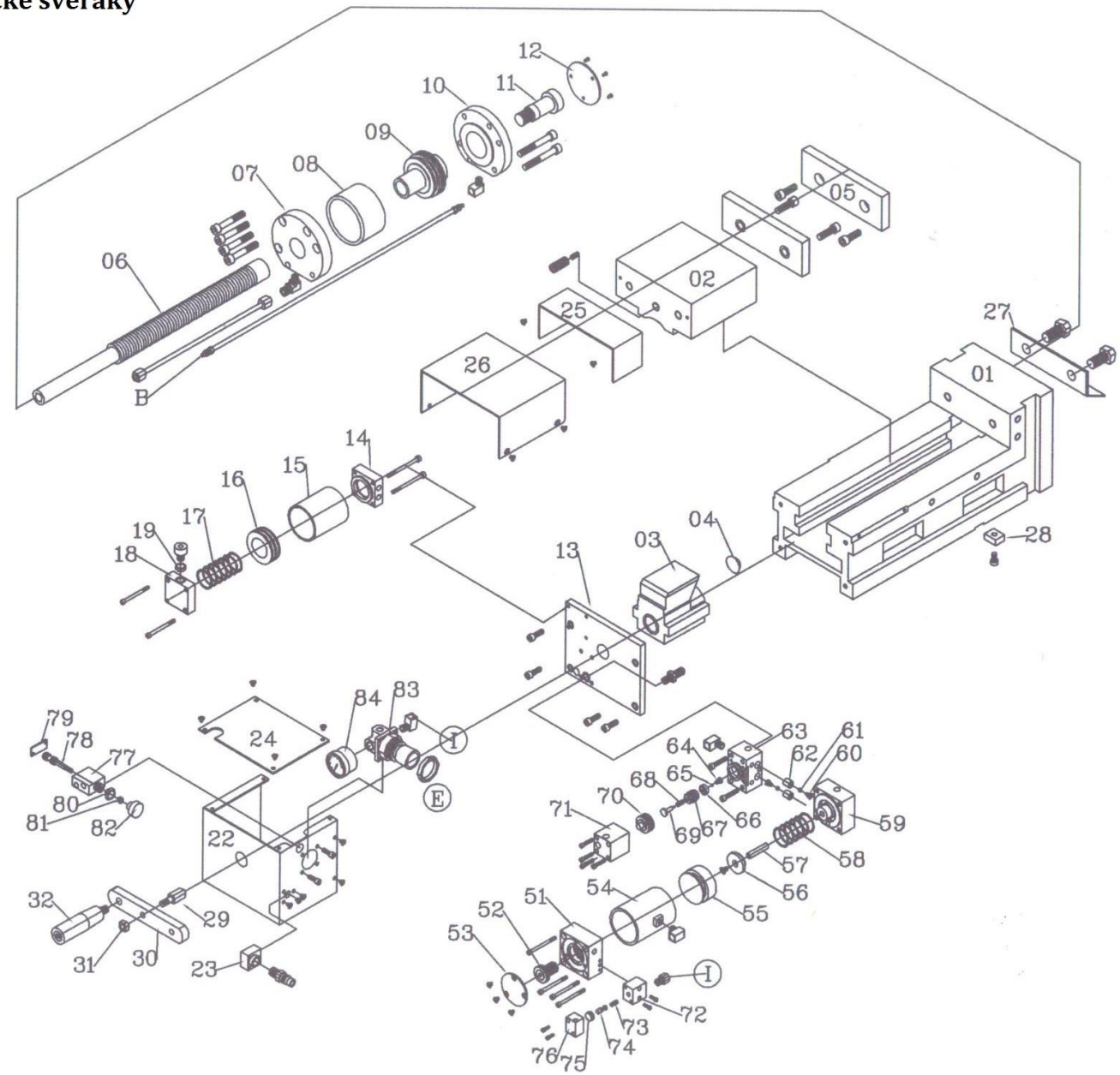
1. Tělo svěráku
2. pohyblivá čelist
3. matice
4. polosférická část
5. čelisti
6. šroub
7. Hydralický kryt
8. Hydraulický válec
9.Píst
10. Pneumatický kryt
11. Čep
12.Kryt
13. Deska - kryt
14.Víko oleje
15.Olejová komora
16.Píst
17. Pružina
18. Víko oleje
19. Měděná podložka
22. Ochranný kryt
23.Spojka
24. Kryt
25. Kryt proti prachu A
26. Kryt proti prachu B
27. Rukojeť
28.Stabilizační kámen
29. Šestihraný šroub
30. Pevná část kliky
31. matka M8
32. Ručka kliky
51. Měnič směru polohy
52. Měnič směru šroubu
53. Kryt
54. Válec
55. Zpětný píst
56. Poloha pružiny
57. Pohonný čep
58. Pružina
59. Ovládač tlakové komory
60. Pružina
61. železná kulička
62. Vtok oleje/výstupní čep
63. Uvolnění tlaku
64. Pružina
65. Železná kulička
66. Podložka uvolňující tlak
67.Šroub uvolňující tlak
68. Pružina
69. Čep uvolňujíc tlak
70. Píst uvoňující tlak
71. Komora uvolňující tlak
72.Přívod vzduchu
73. Pružina
74. Čep pro přívod vzduchu
75. Píst pro přívod vzduchu
76. Kryt přívodu vzduchu
77. Zapínač
78. Čep zapínání
79. Zadní kryt
80. Matice zapínače
81. Matka M5
82. Ovládací spínač
83. Regulace tlaku
84.Manometr